Zawias	
Wykończenie	Numer ID
Kształt zaokrąglony	
srebrna anoda	20.300.0500.112
anoda w kolorze stali nierdzewnej	20.300.0500.137
Kształt prostokątny	
srebrna anoda	20.700.0500.112
anoda w kolorze stali nierdzewnej	20.700.0500.137

Trzpień obrotowy	Numer ID
standardowy / 36,5 mm	20.904.0000.010

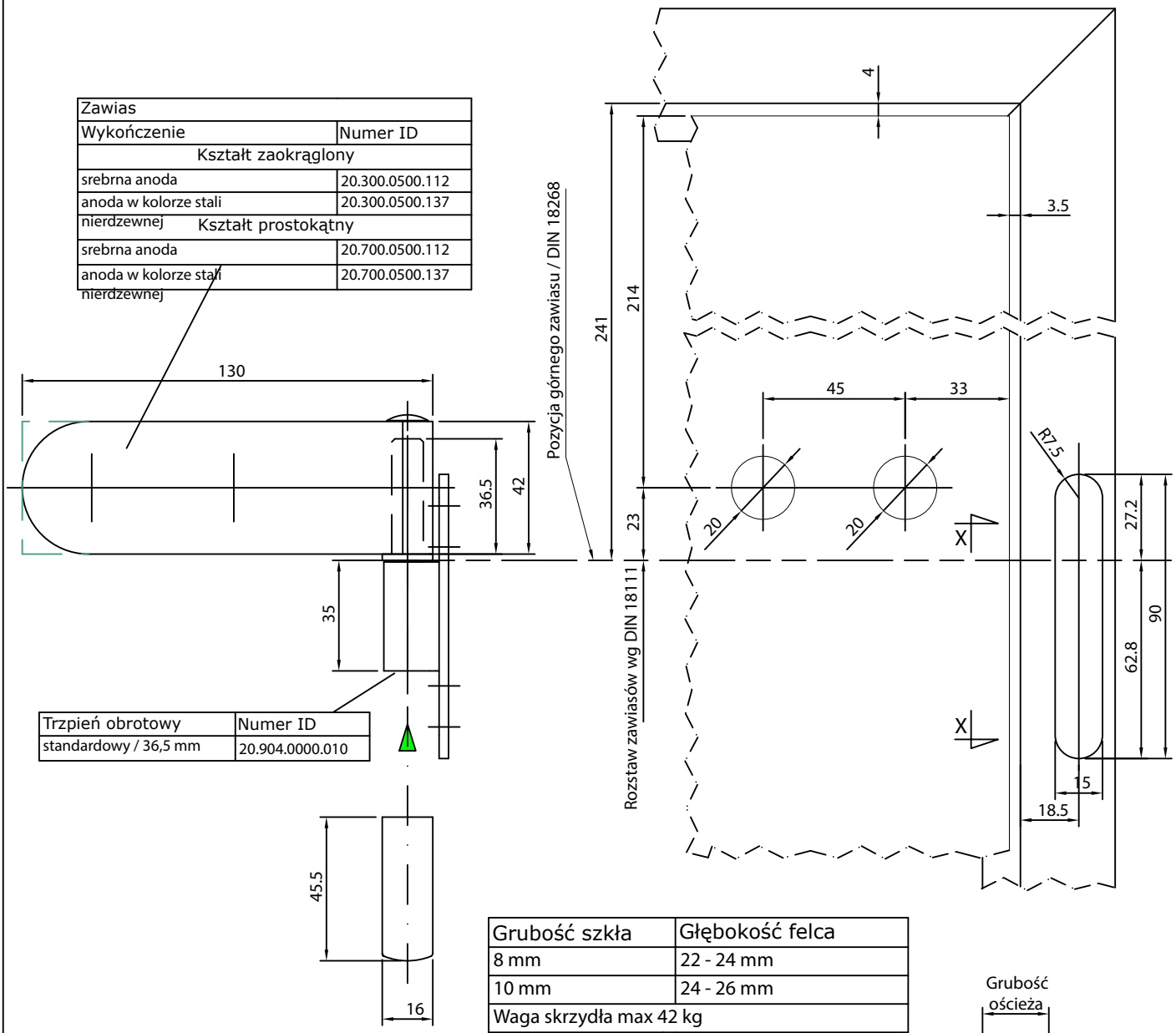

Grubość szkła	Głębokość felca
8 mm	22 - 24 mm
10 mm	24 - 26 mm
Waga skrzydła max 42 kg	

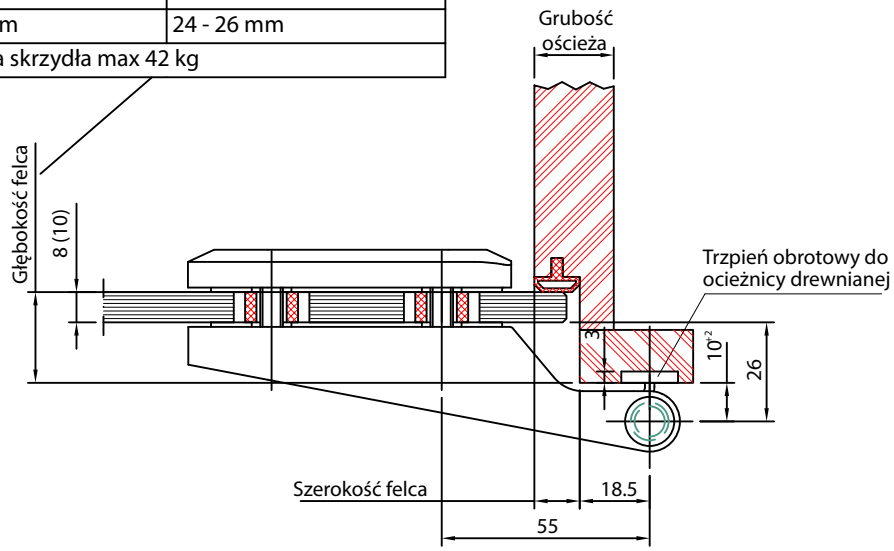

Uwagi:
- Zawiasy przeznaczone do szkła 8-10 mm
- Moment dokręcania śrub 12 Nm

INTERFIT www.interfit.pl		INTERFIT Sp. z o.o. ul. Biskupia 46 04-216 Warszawa
Seria:	STUDIO - Private Line, Okucia do drzwi wewnętrznych	
Producent:	Wilh. Schlechtendahl & Soehne	Wymiary [mm]
Rysunek złożeniowy - montaż do ościeżnicy drewnianej		nr. ID STUDIO-003