Niniejszy rysunek jest własnością Interfit Sp. z o.o.. Jakiekolwiek kopiowanie lub przekazywanie osobom trzecim bez naszej zgody jest zabronione.
This drawing is property of Interfit Sp. z o.o.. Each duplication or passing on to third persons without our permission is forbidden and will be pursued.

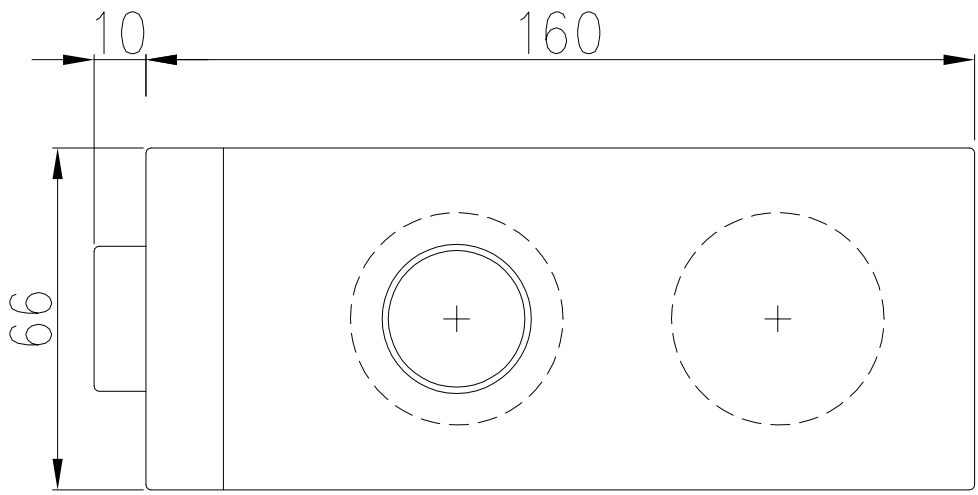

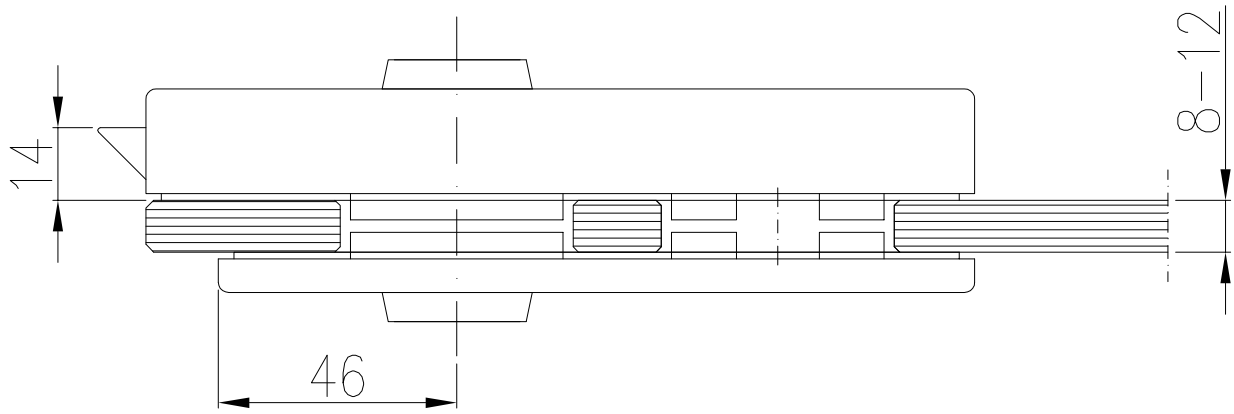

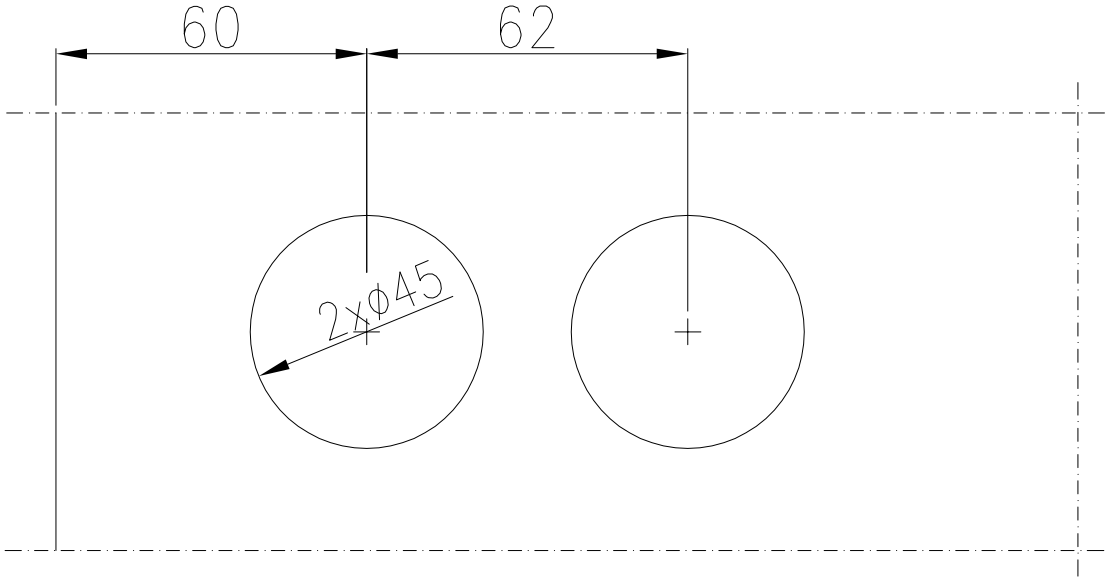

INTERFIT www.interfit.pl		INTERFIT Sp. z o.o. ul. Biskupia 46 04-216 Warszawa
Seria:	Patch Fittings	
Dystrybutor:	Interfit Sp. z o.o.	Wymiary [mm]
Zamek prostokątny z otworem na klamkę z przodu		nr. ID IF.240