Einflügeliger Einbau
single leaf installation

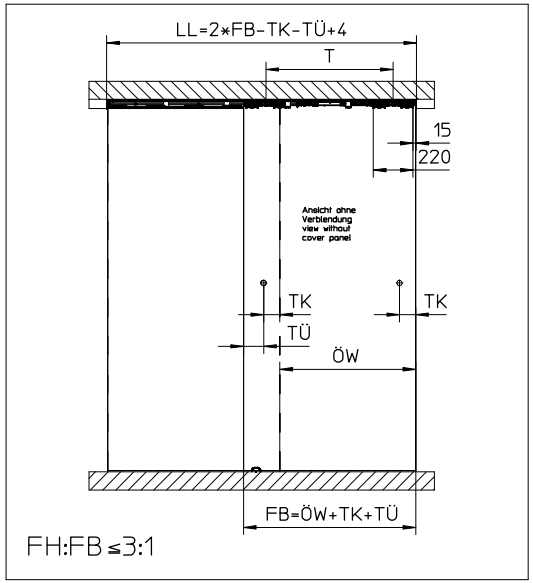

Zweiflügeliger Einbau
double leaf installation

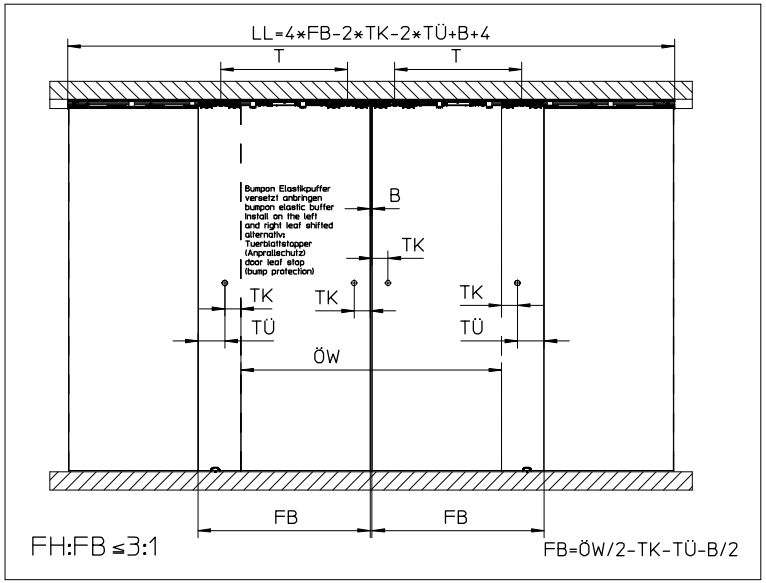

Schnittzeichnung
cross-section drawing

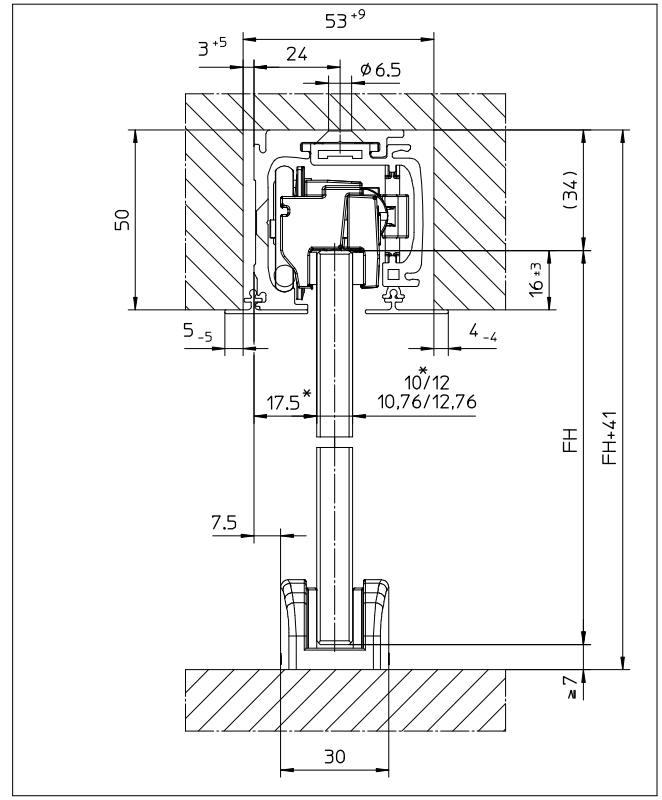

Flügelbearbeitung Stangengriff
leaf preparation handle bar

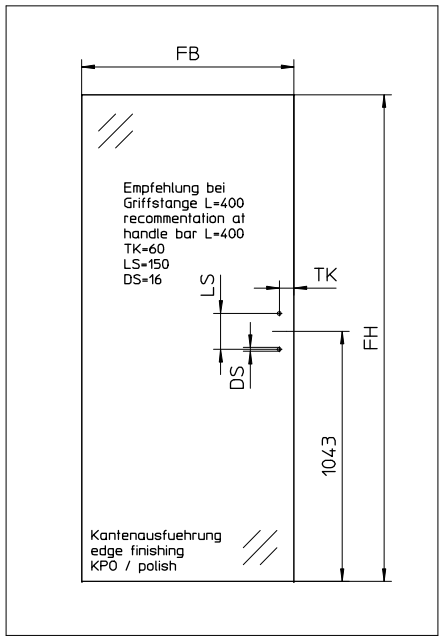

Flügelbearbeitung Muschelgriff
leaf preparation flush pull

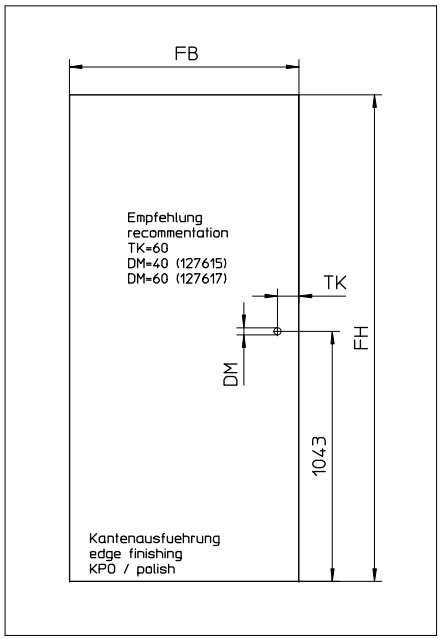

Levolan 120 SoftStop

Ausfuehrung design	FB min.	T	max.	Typ
Levolan 120 SoftStop	≥ 900	≥ 650	120	
Levolan 120 SoftStop	≥ 1325	≥ 1075	120	

Legende
legend

GH = Gesamthöhe / total height
LB = Lichte Breite / clear width
FB = Flügelbreite / leaf width
FH = Flügelhöhe / leaf height
FS = Flügelstärke / leaf thickness
LL = Laufschienenlänge / track length
ÖW = Öffnungsweite / opening width
TÜ = Türüberstand / door leaf overhang
TK = Türgriffabstand Flügelkante / door handle distance leaf flange
TW = Türgriffabstand Wand / door handle distance wall
T = Abstand Rollenachse / distance roll
DM = Bohrung Muschelgriff / bore hole flush pull
DS = Bohrung Stangengriff / bore hole handle bar
LS = Länge Stangengriff / lenght handle bar

EMPB	00	03.02.15	tbg6	1229
	Datum/datum	Datum/date	Name/name	Mitteilungs-Nr./Doc. change no.

GEZE GmbH
P.O. Box 13 63
71226 Leonberg
Germany

vertraulich / confidential

Benennung / designation: Levolan 120
Deckenbefestigung versenkt mit Glasflügel
ceiling mounting concealed with glass leaf

	Datum / date	Name / name
erstellt / drawn	21.01.15	tbg6
gepr. / checked	03.02.15	tbf1

Blatt / von / sheet / of: 1/10
Material-Nr. / ID-no.
Maßstab / scale
Ersatz für: / subst. for:
Ersetzt durch: / subst. with:
Sprache / language: D
Zeichnungs-Nr. / document-no.: 10902-EP-01_05